nicos international

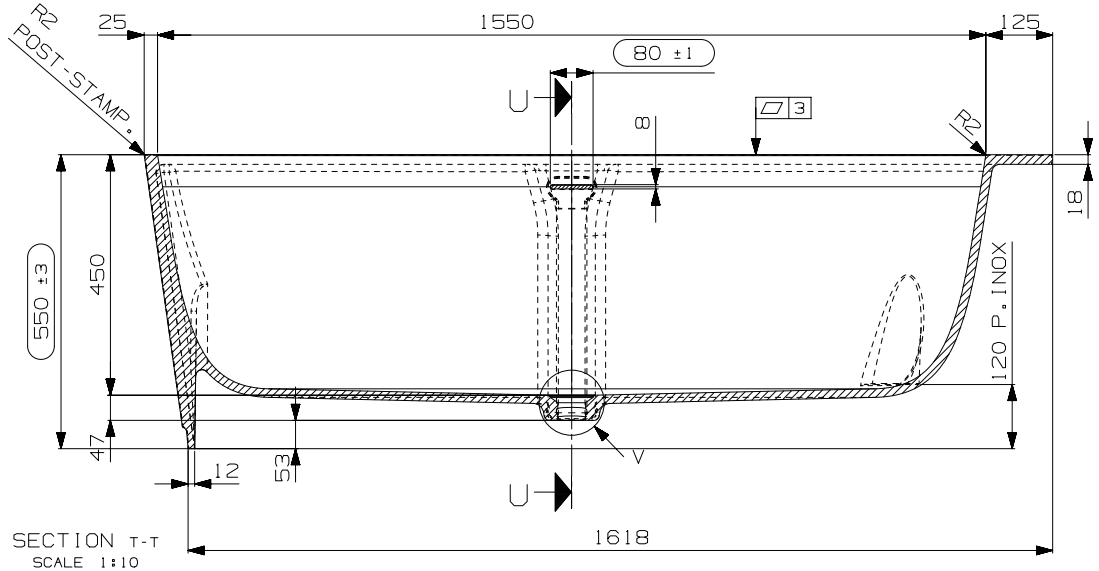

SECTION T-T
SCALE 1:10

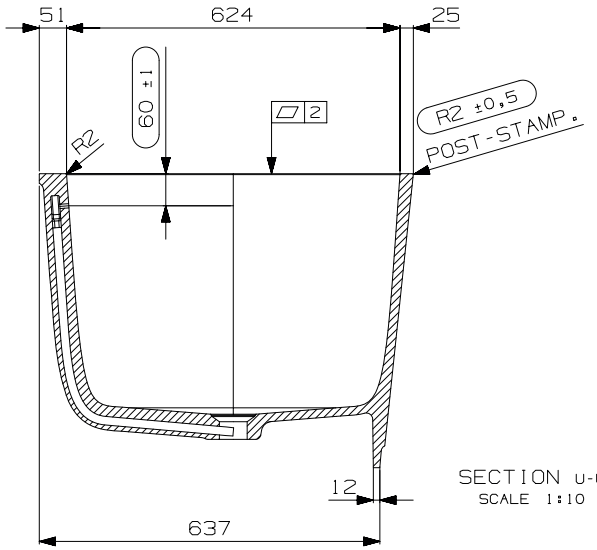

SECTION U-U
SCALE 1:10

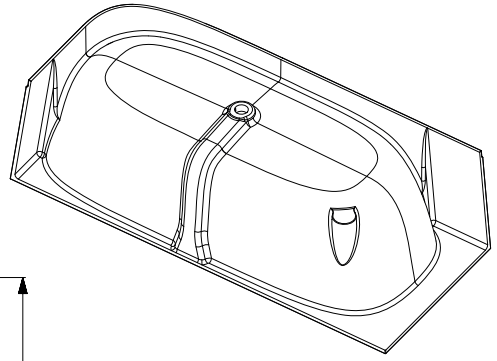

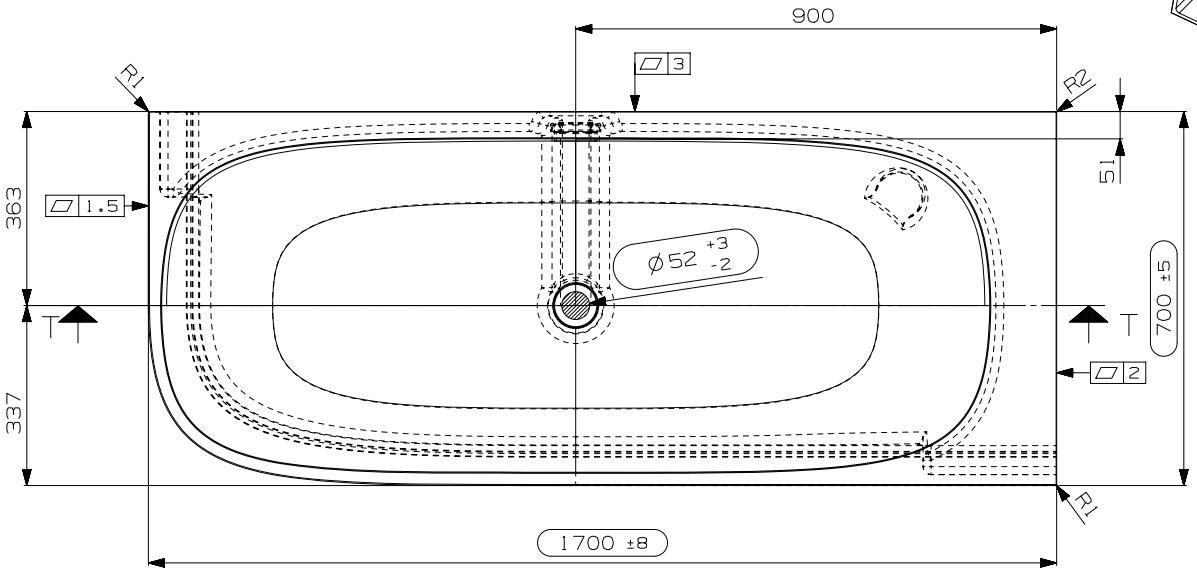

SCALE 1:10

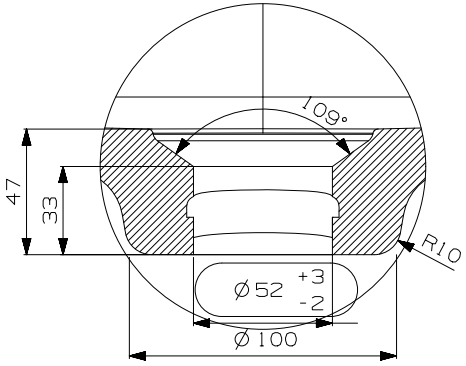

DETAIL V
SCALE 1:2

N°	DATA/Date	FIRMA/drawn by	DESCRIZIONE REVISIONE/Revision description
1			

NOTE/Notes	N° STAMPO/Mould Number: C01509AB16 PROG. 20-043
	PESO NETTO/Weight: Kg. 80
	DATA REV.0/Date Rev.0: 25/11/2024
CLIENTE/Client: NICOS — MODELLO/Model: SORRENTO CORNER	EMESSO/Drawn by: FABRIZIO D.
DENOMINAZIONE/Product Name: BATHTUB RIGHT	VERIFICATO/Checked by: ANDREA M.
TUTTE LE QUOTE E TOLLERANZE INDICATE IN QUESTO DISEGNO SI RIFERISCONO A MISURAZIONI EFFETTUATE AD UNA TEMPERATURA DEL MANUFATTO DI 20°C +/-5°C. All the dimensions and the tolerances of this drawing are referred to mesurements taken with a temperature of the piece of 20°C +/-5°C.	PROIEZIONE/Projection

QUESTO DISEGNO E' DI PROPRIETA' DI NICOS INTERNATIONAL S.p.A.; SECONDO I TERMINI DI LEGGE E' VIETATA LA RIPRODUZIONE O LA DIVULGAZIONE DEL CONTENUTO DI QUESTO DISEGNO SENZA AUTORIZZAZIONE SCRITTA. This drawing is property of Nicos International S.p.A.; it is illegal to reproduce or divulge this drawing without written permission.